トイレ・ハウス類

国土交通省　新技術情報提供システム
NETIS
登録商品

自走式仮設トイレカー

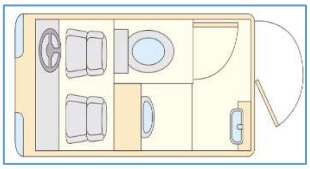

車両寸法	全高	mm	2650
	全長	mm	3390
	全幅	mm	1475
室内高		mm	1780
給水タンク		L	100
便槽タンク		L	280

車載トイレ

重量	kg	120
幅	mm	1456
長さ	mm	1144
高さ	mm	1783
便槽	L	120
NETIS登録商品有(KT-130107-A)		

快適トイレ

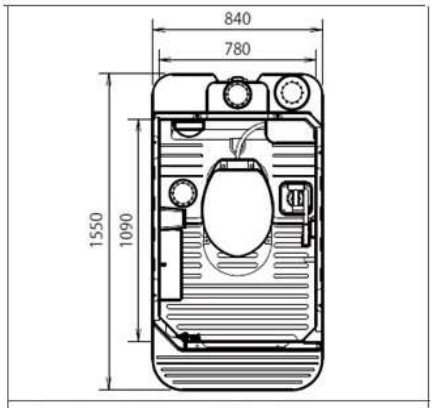

給水タンク４５０Ｌ
便槽　　３６０Ｌ

快適トイレ
(洋式・手洗い)
2倍ｽﾍﾟｰｽ

外寸　(mm) H2,590 × W1,732 × L1,590
便槽容量　(L) 350

仮設トイレ

簡易
水洗式

小用・洋式も取り扱っております！

給水タンク７５Ｌ
便槽　　３３０Ｌ

ユニットバス

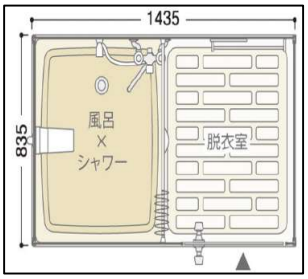

W1435 × D835 × H2080

トイレ・ハウス類

トイレハウス

W１７００×D２４００×H２８

３棟用も取り扱っております！
※写真は2棟用

トイレブラインド

仮設トイレの目隠しに！
使用される方や景観への配慮になります！

車載ソーラーハウス

- 2tﾄﾗｯｸ搭載用のコンパクト仕様（快適トイレ仕様）
- 小型軽量のリチウム電池で広い室内を実現
- 現場での事務作業、熱中症対策の休憩所として最適（エアコン付）
- ハイブリッドパワーコンディショナーで発電した電気を効率よく使えます
- 世界最小、最軽量クラスのリチウム蓄電池大容量6．5kwhの蓄電能力
- 発電量、電気消費量、電池残量が一目瞭然

トイレ・ハウス類

ハウス各種（1坪～4坪）

1坪コンテナ
（観音開きタイプ あります）

幅(mm):1990
長さ(mm):2950
高さ(mm):2420

連棟ハウス

サイズ対応できます!

エコソーラーハウス

特徴 4坪タイプの標準仕様 LED照明、2.8kWエアコン 標準装備「実発電量」の多い日本製CIS太陽電池を使用。部分的な影の影響が少ないから、設置条件の悪い場所でも効率的に発電ハイブリッドパワーコンデショナーで発電した電気を効率良く使えます。世界最小・最軽量クラスのリチウム蓄電池 大容量6.5kWhの蓄電能力 発電量・電気消費量が一目瞭然

ハウス備品・季節商品

回転イス

袖机

両袖机もあります。

スチール書庫

ガラス書庫
スチールカウンターもあります。

ホワイトボード

ブラインド

※ 写真はイメージです。

折イス

会議用長机

コピー機

応接セット

テレビ

冷蔵庫

ブルーヒーター

エアコン

テント

1．5間×2間
2 間×3間
あります。

軽トラック・ダンプ・バン

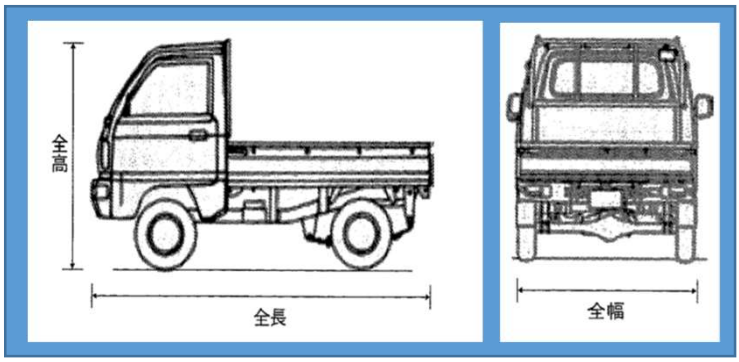

メーカー				ダイハツ	スズキ	ダイハツ	ダイハツ	スズキ	スズキ	ダイハツ	トヨタ
車種				軽トラック(4WD)	軽トラック(4WD)	軽ワゴン(4WD)	軽ワゴン	軽ワゴン(4WD)	軽ダンプ(4WD)	軽ダンプ(4WD)	ワゴン
型式				EBD-S510P	EBD-DA65T	EBD-S331V	EBD-S321V	HBD-DA17V	EBD-DA16T	EBD-S510P	EBD-S510P
主要寸法	車両全長		mm	3,395	3,395	3,395	3,395	3,395	3,395	3,395	4,065
	車両全幅		mm	1,475	1,475	1,475	1,475	1,475	1,475	1,475	1,665
	車両全高		mm	1,780	1,785	1,880	1,875	1,895	1,820	1.835	1930
	ホイールベース		mm	1,900	1,905	2,450	2,450	2,430	1,905	1,900	2650
	トレッド	前	mm	1,305	1,305	1,305	1,305	1,310	1,305	1.295	1,460
		後	mm	1,300	1,290	1,300	1,300	1,290	1,290	1,300	1,440
	荷台寸法	長	mm	1,940	1,940	1,860	1,755	1,910	1,940	1,880	2,045
		幅	mm	1,410	1,410	1,315	1,270	1,320	1,410	1,380	1,495
		高さ	mm	285	290	1,235	1,210	1,240	290	320	1,305
	床面地上高		mm	655	655	–	–	650	650	775	620
	最低地上高		mm	160	160	160	160	150	160	160	190
性能	登坂能力		tan θ	–	–	–	–	–	–	–	–
	最小回転半径		m	3.6	3.6	4.2	4.2	4.1	3.6	3.6	4.9
	燃料消費率		km/ℓ	17.6	16.8	16.6	17.2	16.6	–	–	15
	乗車定員		名	2	2	2(4)	2(4)	2(4)	2	2	5
	最大積載量		kg	350	350	350(250)	350(250)	350(250)	350	350	750
重量	車両重量		kg	810	770	970	940	900	960	1,010	1,210
	車両総重量		kg	1,270	–	1,430(1,440)	1370(1380)	–	–	–	2,140
エンジン等	エンジン型式			KF	K6A	KF-VE	KF	RO6A	RO6A	KF	2NR-VE
	総排気量		cc	658	658	658	658	658	658	658	1,496
	最高出力		ps/rpm	53/7,200	48/5,500	53/7,000	64/5,700	49/5,700	50/5,700	46/5.700	97/6,000
	最大トルク		kgf・m/rpm	6.1/4,000	6.3/4,000	6.5/4,000	6.5/4,000	6.3/3,500	6.4/3,500	6.1/4000	13.7/4400
	燃料タンク容量		ℓ	38	34	40	40	37	34	38	43
	タイヤサイズ 前/後			145R12-6PR	145R12-6PR	145R12-6PR	145R12-6PR	145/80R12	145R12-6PR	145R12-6PR	165/80R14

トラック　平ボディー(1t～4t)

平ボディ バリエーション

積載クラス				1 t	2 t	2 tロング	3 t	3 tロング	4 t	4 tロング
メーカー				トヨタ	日野	日野	日野	いすゞ	日野	日野
型　式				ABF-S402U	TKG-XZU605M	TKG-XZC710M	TKG-XZU605M	TKG-NPR85AR	TKG-FC9JKAP	2KG-FC2ABA
主要寸法	車両全長		mm	4,270	4,690	6,185	4,690	6,140	7,715	8,160
	車両全幅		mm	1,670	1,690	2,180	1,695	2,180	2,230	2,230
	車両全高		mm	1,890	1,970	2,235	1,985	2,250	2,410	2,410
	ホイールベース		mm	2,650	2,525	3,430	2,525	3,395	4,350	4,650
	トレッド	前	mm	1,460	1,400	1,665	1,400	1,765	1,800	1,800
		後	mm	1,440	1,245	1,480	1,245	1,525	1,660	1,660
	荷台寸法	長さ	mm	2,430	3,100	4,355	3,115	4,360	5,755	6,200
		幅	mm	1,585	1,610	2,085	1,615	2,080	2,130	2,130
		高さ	mm	360	380	380	380	380	395	395
	床面地上高		mm	720	895	900	935	930	1.095	1,095
	最低地上高		mm	175	160	165	155	165	190	190
性能	登坂能力		tan θ	－	－	－	－	－	－	－
	最小回転半径		m	4.7	4.8	6	4.8	5.6	6.6	7
	燃料消費率		km/ℓ	12.2	10.4	10	9.6	8.2	－	－
	乗車定員		名	2	3	3	3	3	3	3
	最大積載量		kg	800	2,000	2,000	3,000	3,000	4,250	3,750
重量	車両重量		kg	1,130	2,210	2,660	2,320	2,790	3,560	3,840
	車両総重量		kg	2.040	4,375	4,825	5,485	5,955	7,975	7,755
エンジン等	エンジン型式			3SZ-VE	N04C-UN	N04C-UN	N04C-UN	4JJ1-TSC	J05E	A05C
	燃料室形式			直接噴射式	直接噴射式	直接噴射式	直接噴射式	直接噴射式	直接噴射式	直接噴射式
	排気量		cc	1,495	4,009	4,009	4,009	2,999	5,120	5,120
	最高出力		ps/rpm	97	136	136	136	150	180	180
	最大トルク		kgfm/rpm	13.7	40	40	40	38.2	50	50
	燃料タンク容量		ℓ	43	80	100	80	100	100	100
	タイヤサイズ		前/後	175R13LT	185/85R16	205/70R175	205/70R16	205/85R16	225/90R17.5	225/90R17.5

平ボディー・パワーゲート付(1t～3t)・Wキャブ(2t)

積載クラス			軽トラック パワーゲート	1ｔトラック パワーゲート	2ｔ パワーゲート	3tショート パワーゲート	3ｔワイドロング パワーゲート
メーカー			ダイハツ	トヨタ	いすゞ	いすゞ	いすゞ
型　式			EBD-S510P	ABF-S402U	SKG-NNR85AR	2RG-NKR88A	2RG-NPR88AR
主要寸法	車両全長		mm	3,395	4,340	6,250	4,690	6,130
	車両全幅		mm	1,475	1,670	2,180	1,690	2,180
	車両全高		mm	1,765	1,890	2,250	1,980	2,260
	ﾎｲｰﾙﾍﾞｰｽ		mm	1,900	3,430	3,845	2,490	4,350
	ﾄﾚｯﾄﾞ	前	mm	1,305	1,460	1,680	1,395	1,800
		後	mm	1,300	1,440	1,525	1,240	1,660
	荷台寸法	長さ	mm	1,940	2,430	4,230	3,700	4,200
		幅	mm	1,410	1,585	2,030	1,600	2,100
		高さ	mm	285	360	380	380	380
	床面地上高		mm	655	720	1035	930	930
	最低地上高		mm	160	175	190	165	165
性能	登坂能力		tanθ	－	－	－	－	－
	最小回転半径		m	3.6	5	4.8	4.8	5.6
	燃料消費率		km/ℓ	16.4	12	9.6	9.8	9.8
	乗車定員		名	2	2	3	3	3
	最大積載量		kg	350	700	1,900	3,000	3,000
重量	車両重量		kg	770	1,330	2,920	2,620	3,150
	車両総重量		kg	1,270	2,140	4,985	5,785	6,315
エンジン等	エンジン型式			KF	3SZ-VE	4JJ1	4JZ1	4JZ1
	燃料室形式			直接噴射式	直接噴射式	直接噴射式	直接噴射式	直接噴射式
	排気量		cc	658	1,495	2,999	2,999	2,999
	最高出力		ps/rpm	50/5,700	97	136	150	150
	最大トルク		kgfm/rpm	6.5/4,000	14	40	38.2	38.2
	燃料タンク容量		ℓ	38	43	80	100	100
	タイヤサイズ 前/後			145R12－6PR	175R13LT	205/70R16	205/85R16	205/85R16

積載クラス				2tWｷｬﾌﾞ
メーカー				いすゞ
型　式				NJR85A-EE6WA-M
寸法	全長		mm	4,685
	全幅		mm	1,695
	全高		mm	1,960
	荷室	長	mm	2,085
		幅	mm	1,620
		高	mm	380
	ﾎｲｰﾙﾍﾞｰｽ		mm	2,490
	ﾄﾚｯﾄﾞ	前	mm	1,395
		後	mm	1,240
	最低地上高		mm	155
重量	車両重量		kg	2,300
	車両総重量		kg	4,630
	最大積載量		kg	2,000
	乗車定員		名	6
性能	ｴﾝｼﾞﾝ型式			4JJ1-TSC
	総排気量		cc	2,999
	最高出力		W/P	1
	最小回転半径		m	5
	燃料ﾀﾝｸ		ℓ	63

詳細はお近くの営業所までお問合せ下さい。

ダンプ（2t～10t）

10tダンプ

NEW

8tダンプ

テールダンプ　3t・4t・10t

3t・4tローダーダンプ

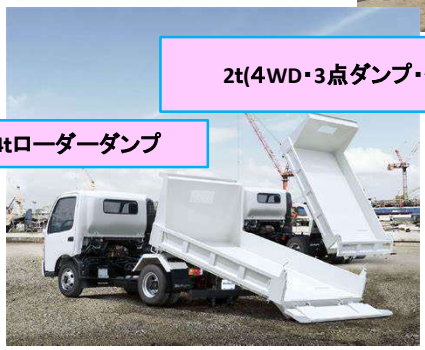

2t(4WD・3点ダンプ・低床・高床)・3t(3点ダンプ・低床・高床)・4tダンプ

積載クラス				2t	2t（4WD）	3t	3t（ローダー）	4t	4t（ローダー）	8t	10t
メーカー				いすゞ	日野	日野	いすゞ	いすゞ	日野	三菱	いすゞ
型式				TKG-NJR85AD	TKG-XZU675T	TKG-XZU620T	TPG-NKR85AN	TKG-FRR90S1	SDG-XZU700X	2KG-FK62FZ	2PG-CXZ77CT
主要寸法	車両全長		mm	4,690	4,680	4,685	4,680	5,420	5,185	5,760	7,635
	車両全幅		mm	1,690	1,690	1,695	1,695	2,200	2,090	2,300	2,490
	車両全高		mm	1,970	1,970	1,990	1,975	2,490	2,250	2,700	3,400
	ホイールベース		mm	2,490	2,500	2.525	2,490	2,880	2,810	3,310	4,535
	トレッド	前	mm	1,395	1,405	1,400	1,395	1,795	1,655	1,775	2,060
		後	mm	1,240	1,245	1,245	1,240	1,660	1,590	1,710	1,850
	荷台寸法	長さ	mm	3,050	3,050	3,050	3,050	3,400	3,300	3,400	5,100
		幅	mm	1,600	1,600	1,600	1,600	2,060	2,000	2,070	2,200
		高さ	mm	320	320	370	370	320	350	570	510
	床面地上高		mm	970	－	865	940	1,095	1,085	1,280	1,620
	最低地上高		mm	190	－	175	－	185	195	460	245
性能	登坂能力		tanθ	－	－	－	－	－	－	－	－
	最小回転半径		m	4.8	5.1	5.2	－	4.5	5.2	6	6.6
	燃料消費率		km/ℓ	10.4	10.4	9.6	－	8.0	7.3	5.7	4.45
	乗車定員		名	3	3	3	3	3	3	3	2
	最大積載量		kg	2,000	2,000	3,000	3,000	3,700	3,700	7,900	9,100
重量	車両重量		kg	2,790	3,010	2,740	3,250	4,110	4,115	5,410	10,770
	車両総重量		kg	4,955	5,175	5,905	6,415	7,975	7,930	13,475	19,965
エンジン等	エンジン型式			4JJ1-TCS	NO4C-UN	NO4C-UN	4JJ1	4HK1	N04C-VU	6M60	6UZ1
	燃料室形式			直接噴射式	直接噴射式	直接噴射式	直接噴射式	直接噴射式	直接噴射式	直接噴射式	直接噴射式
	総排気量		cc	2999	4,000	4,009	2,990	5,193	4,009	7,540	9,839
	最高出力		ps/rpm	150	－	136	150	190	180	240	380
	最大トルク		kgfm/rpm	38.2	－	40	－	－	－	－	180
	燃料タンク容量		ℓ	75	80	80	75	90	100	100	290
	タイヤサイズ	前/後		195/85R16	205/70R16	195/85R16	205/75R16	225/80R17.5	225/80R17.5	－	11R225LT16

深ダンプ（2t～10t）・アームロール（3t・4t）・アルミ箱車（2t・3t）

積載クラス			2t（深ﾎﾞﾃﾞｨ）	3t（深ﾎﾞﾃﾞｨ）	4t（深ﾎﾞﾃﾞｨ）	10t（深ﾎﾞﾃﾞｨ）	3tアームロール	4tアームロール	2tアルミ箱車	3tアルミ箱車
メーカー			日野	三菱	いすゞ	いすゞ	三菱	いすゞ	トヨタ	三菱
型　式			TKG-XZC610T	2RG-FBA60	TKG-FRR90S1	2PG-CXZ77CT	2RG-FBAV0	TKG-FRR90S2	TKG-XZU710	2RG-FEB80
主要寸法	車両全長	mm	4,685	4,690	5,470	7,660	4,450	5,920	6,480	6,220
	車両全幅	mm	1,695	1,690	2,180	2,490	1,690	2,200	2,210	2,210
	車両全高	mm	1,990	1,980	2,490	3,390	1,990	2,470	2,960	3,200
	ホイールベース	mm	2,500	2500	2,880	－	2500	3,410	－	－
	ﾄﾚｯﾄﾞ 前	mm	1,405	1,390	1,975	－	1,390	1,975	－	－
	ﾄﾚｯﾄﾞ 後	mm	1,245	1235	1,660	－	1,235	1660	－	－
	荷台寸法 長さ	mm	3,050	3,050	3,410	5,100	3,050	3,600	4,485	4,320
	荷台寸法 幅	mm	1,600	1,600	1,998	2,200	1,600	1,910	2,080	2,080
	荷台寸法 高さ	mm	1,130	－	1,200	－	－	1,470	2,100	2,160
	床面地上高	mm	845	－	1,100	－	－	1,200	－	－
	最低地上高	mm	145	－	185	－	－	185	－	－
性能	登坂能力	tanθ	－	－	－	－	－	－	－	－
	最小回転半径	m	4.8	5.1	5.4	6.6	5.1	－	－	－
	燃料消費率	km/ℓ	10.4	－	－	－	－	－	－	－
	乗車定員	名	3	3	3	2	3	3	3	3
	最大積載量	kg	2,000	3,000	3,550	8,500	3,000	3,900	2,000	2,950
重量	車両重量	kg	2,680	3,050	4,250	11,390	2,760	3,990	3,620	3,230
	車両総重量	kg	5,115	6,215	7,965	20,000	5,925	7,995	5,785	6,345
	エンジン型式		N04C-UN	4P10	4HK1	6UZ1	4P10	4HK1	N04C	4P10
	燃料室形式		直接噴射式	直接噴射式	直接噴射式	直接噴射式	直接噴射式	直接噴射式	直接噴射式	直接噴射式
	総排気量	cc	4,009	2,920	5,190	9,839	2,920	5,190	－	－
	最高出力	ps/rpm	136	－	190	－	－	210	－	－
	最大トルク	gfm/rpm	－	－	－	180	－	－	－	－
	燃料タンク容量	ℓ	80	70	100	290	70	100	100	100
	ﾀｲﾔｻｲｽﾞ 前/後		195/75R15	－	225/80R17.5	11R225LT16	205/75R16	225/80R17.5	－	－

パッカー車（2t・4t）・散水車（2kℓ・4kℓ）

積載クラス				2 t	3 t	4 t
メーカー				いすゞ	いすゞ	日野
型　式				TKG-NMR85AN	2RG-NMR88N	SDG-XZU700X
主要寸法	車両全長		mm	5,210	5310	5,725
	車両全幅		mm	1,845	1890	1,880
	車両全高		mm	2,295	2330	2,310
	ﾎｲｰﾙﾍﾞｰｽ		mm	2,490	2475	2,800
	ﾄﾚｯﾄﾞ	前	mm	1,395	1475	－
		後	mm	1,240	1425	－
	荷台寸法	長さ	mm	2,270	2315	2,795
		幅	mm	1,730	1735	1,715
		高さ	mm	1,330	1330	－
	床面地上高		mm	730	1015	735
	最低地上高		mm	－	－	－
塵芥	仕　様			圧縮式	油圧式	油圧式
	荷箱容積		㎥	4.3	4.6	5.4
	ホッパ容積		㎥	－	0.6	－
	積込サイクル		S	－	－	－
	排　出　方　法			押出式	押出式	排出板式
	汚水タンク容量		ℓ	－	80	80
	積載対象物			一般厨雑芥	一般厨雑芥	一般厨雑芥
性能	登坂能力		tan θ	－	－	－
	最小回転半径		m	5	5	5.8
	燃料消費率		km/ℓ	10.4	9.8	7.24
	乗車定員		名	3	3	3
	最大積載量		kg	2,000	2600	3,350
重量	車両重量		kg	4,060	4200	4,470
	車両総重量		kg	6,225	6965	6,935
エンジン等	エンジン型式			4JJ1-TSC	4JZ1	N04C
	燃料室形式			直接噴射式	直接噴射式	直接噴射式
	総排気量		cc	2,990	2999	4,890
	最高出力		PS/RPM	150	150	130
	最大ﾄﾙｸ		kg	38.2	38.2	48
	燃料タンク容量		ℓ	75	75	100
	ﾀｲﾔｻｲｽﾞ　前/後			195/85R16	205/85R16	205/85R16

積載クラス				2ｋℓ散水車	4ｋℓ散水車
メーカー				いすゞ	日野
型　式				TPG-NJR85AN	2KG-XZU700X
主要寸法	車両全長		mm	4,915	5,465
	車両全幅		mm	1,695	2,100
	車両全高		mm	1,985	2,500
	ﾎｲｰﾙﾍﾞｰｽ		mm	2,500	2,810
	ﾄﾚｯﾄﾞ	前	mm	1,530	1,590
		後	mm	1,660	3,300
	荷台寸法	長さ	mm	2,500	2,800
		幅	mm	1,300	1,400
		高さ	mm	1,380	1,400
	床面地上高		mm	680	1,085
	最低地上高		mm	180	195
性能	登坂能力		tan θ	－	－
	最小回転半径		m	5	5.2
	燃料消費率		km/ℓ	11.2	7.3
	乗車定員		名	2	3
	最大積載量		kg	2,000	4,000
重量	車両重量		kg	2,780	3,825
	車両総重量		kg	4,960	7,990
エンジン等	エンジン型式			4JJ1	N04C-UN
	燃料室形式			直接噴射式	直接噴射式
	総排気量		cc	2,990	4,009
	最高出力		ps/rpm	150	150
	最大トルク		kgf・m/rpm	375	420
	燃料タンク容量		ℓ	75	100
	ﾀｲﾔｻｲｽﾞ　前/後			205/70R16	225/80R175
メーカー				マツモト・新明和	
タンク仕様	タンク容量		ℓ	2,000	4,000
	エンジンポンプ			PTO外部エンジン	
	吸　水　口			左一ヵ所	右一ヵ所
	排　水　口			左一ヵ所	左一ヵ所
	散水方式：前方洗浄散水			独立エンジン式	PTO式
	散水方式：後方重力散水			重力散水	重力散水
	散水幅		m	4	4

クレーン車（2t～7t）

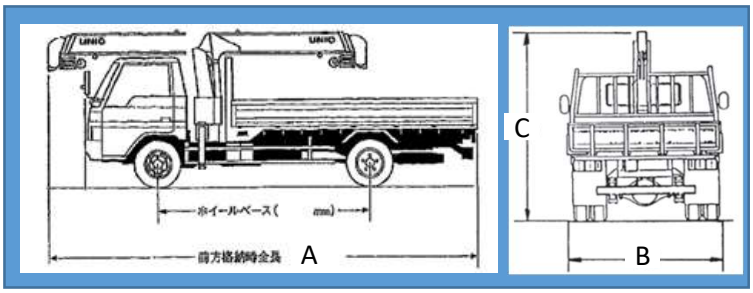

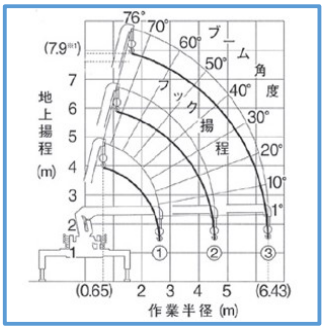

2t 3段ブーム

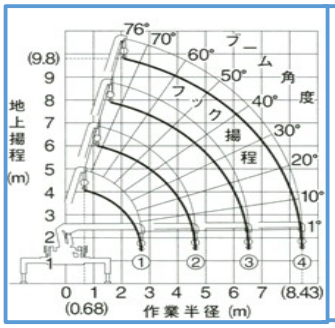

2t 4段ブーム

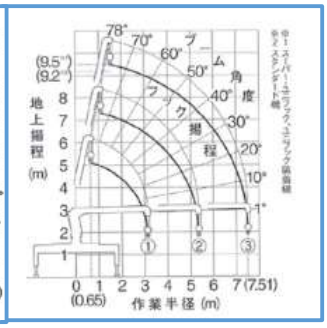

4t 3段ブーム

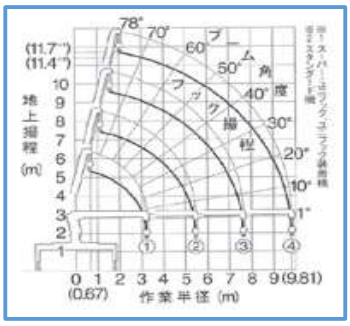

4t 4段ブーム

積載クラス			2t（ラジコン）	3t（ラジコン）	4tセルフクレーン（ラジコン）	4t（ラジコン）	4t（ラジコン）	7tセルフクレーン（ラジコン）
メーカー			いすゞ	いすゞ	いすゞ	いすゞ	日野	いすゞ
型　式			TPG-NKR85AR	TPG-NPR85AR	2RG―NPR88YN	TKG-FRR90S1	2KG-FC2ABA	2RG―FTR90U2
車両全長	A	mm	5,980	6,140	6,820	8,170	8,160	9,040
車両全幅	B	mm	1,900	2,180	2,170	2,260	2,230	2,430
車両全高	C	mm	2,580	2,720	2,870	3,040	3,050	2,980
ﾎｲｰﾙﾍﾞｰｽ		mm	3,360	3,395	4,700	4,660	4,650	4,700
ﾄﾚｯﾄﾞ	前	mm	1,395	1,675	1,675	1,795	1,800	1,795
	後	mm	1,425	1,525	1,525	1,640	1,660	1,660
荷台寸法	長さ	mm	3,900	3,720	4,300	5,550	5,500	8,520
	幅	mm	1,790	2,070	2,600	2,230	2,130	2,300
	高さ	mm	380	380	950	400	395	950
床面地上高		mm	1,015	930	930	1,090	1,095	1,115
最低地上高		mm	190	165	165	195	190	205
登坂能力		tan θ	－	－	－	－	－	－
最小回転半径		m	6.3	5.6	5.6	6.9	7	7
燃料消費率		km/ℓ	11.2	10.2	10.2	8	7.4	8
乗車定員		名	3	3	3	3	3	3
最大積載量		kg	2,000	3,000	3,100	2,800	2,550	6,400
車両重量		kg	3,510	3,800	4,700	5,030	5,260	7,370
車両総重量		kg	5,675	6,965	7,965	7,995	7,975	13,880
エンジン型式			4JJ1	4JT1	4JT1	4HK1	A5C―TG	4HK1
燃料室形式			直接噴射式	直接噴射式	直接噴射式	直接噴射式	直接噴射式	直接噴射式
排気量		cc	2,990	2,990	2,990	5,190	5,123	5,190
最高出力		kw	110	110	110	140	140	177
最大トルク		kgfm/rpm	－	－	－	－	706（72）/1,600	765
燃料タンク容量		ℓ	100	100	100	100	100	100
ﾀｲﾔｻｲｽﾞ	前/後		205/85R16	205/80R17.5	205/80R17.5	225/90R17.5	245/80R17.5	245/80R17.5

詳細はお近くの営業所までお問合せ下さい。

高所作業車

タイヤ式作業車　4m～8m

メーカー			北越工業			デンヨー
型式			ENTL040S-3	ENTL061S-3	ENTL080S-3	HW-790X
作業床高	最高m		4.0	6.0	8.0	7.9
	最低m		0.89	0.995	1.2	1.2
作業床寸法	長	mm	1,200	1,610	2,200	2,180
	幅	mm	645	645	725	1,045
	高	mm	950	950	950	1,000
作業床最大積載荷重		Kg	250	250	250	400
作業床上昇時間			19	26	30	40
駆動方式			DCモーター	DCモーター	DCモーター	油圧モーター
走行速度		km/h	0～3.0	0～4.0	0～3.2	0～3.0
最小回転半径		mm	1,350	1,520	1,960	2,300
外径寸法	全長	mm	1,340	1,750	2,300	2,400
	全幅	mm	750	760	810	1,152
	全高	mm	1,840	1,945	2,150	2,200
質量		kg	610	1,230	2,280	2,100

クローラー式作業車　4m～12m

メーカー			北越工業		長野工業	
型式			ENCL040S－3	ENCL061S－3	NUL090－6	NUL120－6
作業床高	最高m		4.0	6.1	9.1	12.1
	最低m		0.89	1.05	－	－
最大作業半径			－	－	6.4	6.0
作業床寸法	長	mm	1,200	1,800	730	730
	幅	mm	645	885	1,130	1,130
	高	mm	950	950	1,000	1,000
作業床最大積載荷重		Kg	250	250	196	196
作業床上昇時間			19	29	－	－
形式			一端固定式4段X型	一端固定式4段X型	KUBOTA D1305	KUBOTA D1305
駆動方式			DCモーター	DCモーター	－	－
走行速度		km/h	0～3.0	0.～2.0	0.7～1.3	0.7～1.3
ブーム伸縮長さ		mm	－	－	1,500	2,000
外径寸法	全長	mm	1,340	1,955	5,100	5,340
	全幅	mm	750	990	1,750	2,050
	全高	mm	1,840	1,995	2,260	2,410
燃料タンク容量		ℓ	－	－	40	40
燃料消費量		ℓ	－	－	約5.9(h)	約5.9(h)
質量		kg	610	1,310	3,750	3,830

NUL090-6

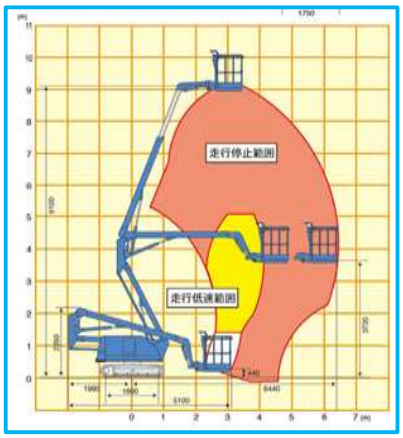

NUL120-6

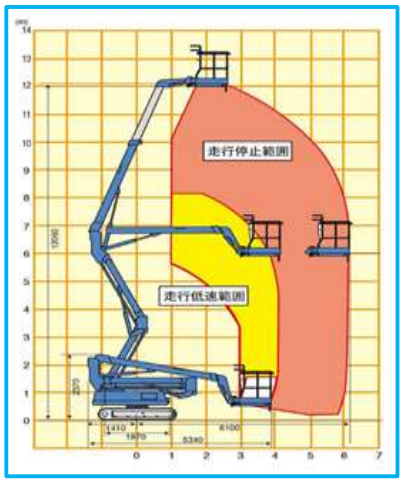

トラック式　高所作業車

AT－121TG

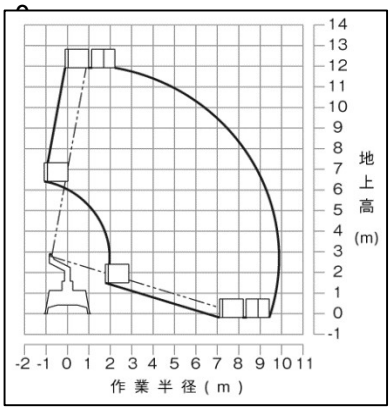

AT－170TG

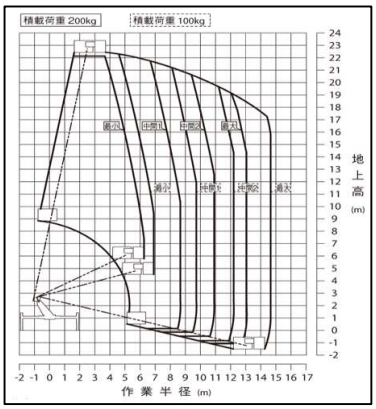

AT－220TG

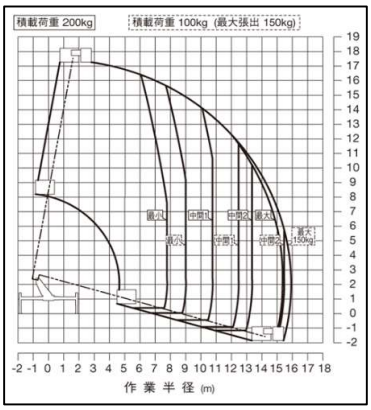

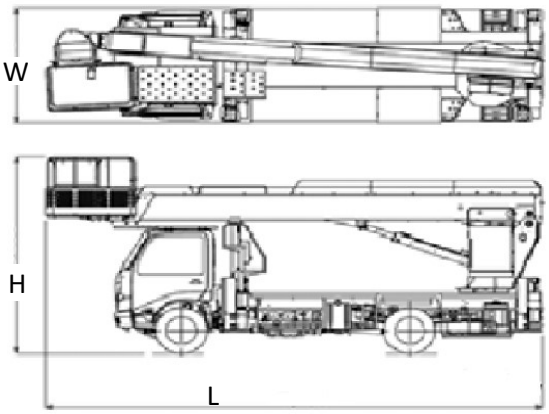

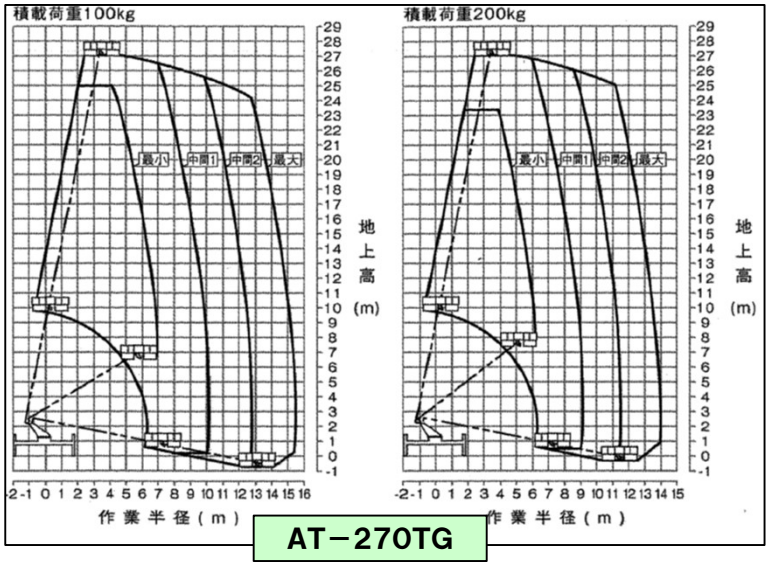

AT－270TG

メーカー			エスマック	タダノ			
型式			TS100	AT－121TG	AT－170TG	AT-220TG	AT-270TG
呼称　バケット床面高さ		m	9.9	12.1	17.2	22.4	27.0
格納方式			後方格納	後方格納	前方格納	前方格納	前方格納
積載荷重		kg	200	200	200	200	200
バケット内寸法	全長	mm	700	700	700	700	700
	全幅	mm	1,000	1,000	1,200	1,200	1,200
	全高	mm	900	900	960	960	900
起伏角度		度	－	－17.5～80	－16～80	－16～80	－12～80
架装対象車		t車	2.0	2.0	3.0	3.0	4.0
寸法	全長L	mm	4,720	5,060	6,800	7,450	8,620
	全幅W	mm	1,695	1,695	1,910	1,910	2,180
	全高H	mm	2,760	2,790	3,210	3,200	3,650
アウトリガ張出寸法		mm	1,600	1,660～1,860	1,670～3,700	1,670～3,700	1,940～4,400
最大ジャッキ反力		kg	－	4,100	4,000	4,400	4,800

詳細はお近くの営業所までお問合せ下さい。

スーパーデッキ(10m,12m,20m)・橋梁点検車

AT-200S

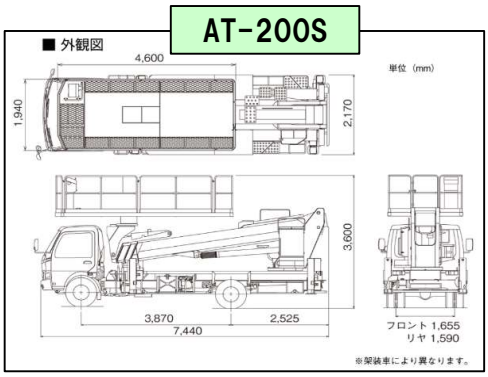

AT-120S

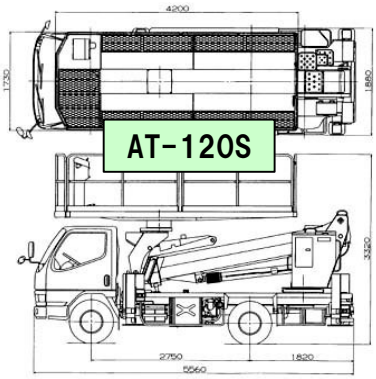

メーカー			タダノ	タダノ	アイチ
型式			AT-200S	AT-120S	TZ10C1RS
デッキ積載荷重		kg	1,000	1,000	1,000
最大地上高		m	19.7	12.0	9.8
最大作業半径		m	11.4	9.9	5.1
旋回角度		度	360	360	360
デッキ外寸法	長さ	m	4.6	4.2	2.5
	幅	m	1.94	1.73	1.8
	手すり高さ	m	1.01	1.02	1.0
ブーム長さ		m	5.41～16.21	3.715～8.885	2.9～6.9
ブーム起伏角度		度	－17～79	－17～78	－15～73
アウトリガ張出幅		最大	4.4m	3.5m	3.5m
		中間	1.94m	2.88m	2.2m
		最小	1.01m	1.67m	1.7
最大ジャッキ反力		kg	5,050	5,050	5,000
架装対象車		t車	3.5	3.0	3.0

作業範囲図
お問い合わせください！

BT－200

メーカー			タダノ
型式			BT－200
デッキ積載荷重		kg	200
最大地下深さ		m	5.4
最大地上高		m	7.0
最大作業半径		m	5.1
デッキ外寸法	長さ	m	3.0
	幅	m	0.85
	手すり高さ	m	0.9
ブーム長さ		m	3.06～5.11
ブーム旋回角度		度	左105　右10
ポスト長さ		m	3,325～9,825
デッキブーム長さ		m	3.5～8.21
デッキブーム旋回角度		度	90
アウトリガ最大反力		kg	4,780
架装対象車		t車	3.5

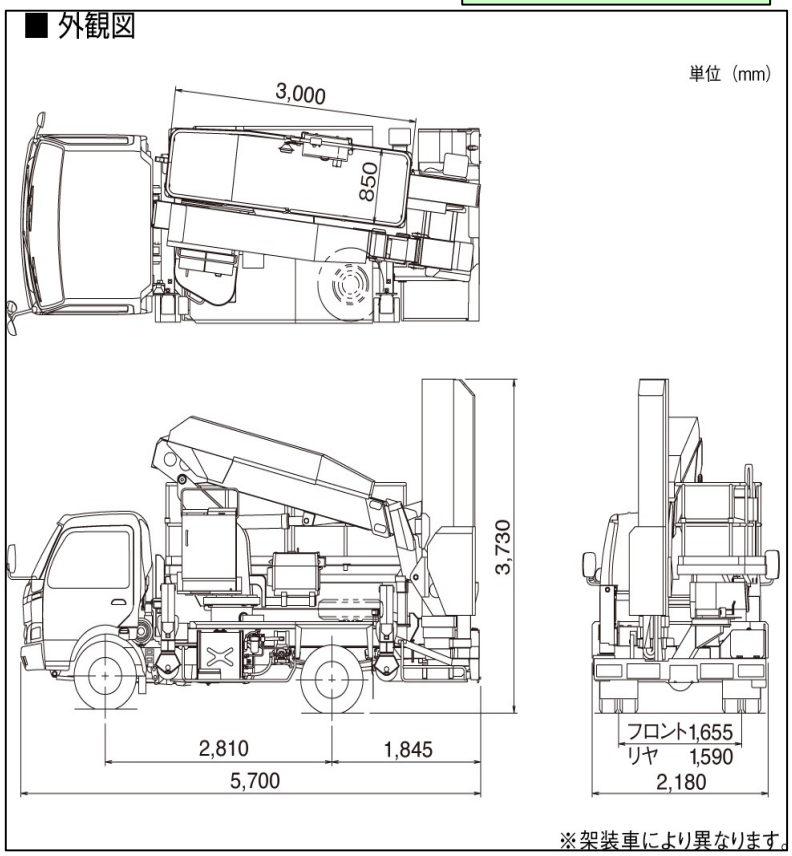

建柱車・強力吸引車

建柱車

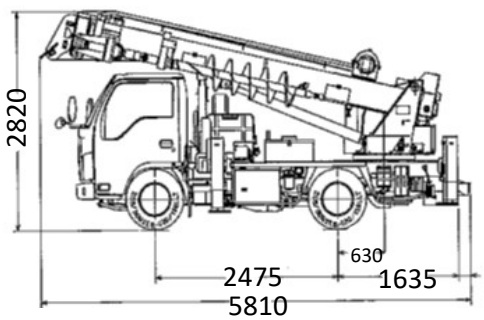

メーカー		アイチ
型　式		D50B1FS
最大積載量	kg	100
車両重量	kg	6,910
長さ	cm	5,810
幅	cm	191
高さ	cm	2,820
最大掘削深さ	m	5.2
ブーム長さ	m	4.9～12.3

■必要な運転免許

中型自動車運転免許（8t限定）または中型自動車運転免許

■必要な操作資格

【穴掘、建柱、抜柱作業時】
「穴掘建柱車運転のための特別教育修了者」または
「車両系建設機械（基礎工事用）運転技能講習修了者」

【荷の吊り上げ（荷役）作業時】
「小型移動式クレーン運転技能講習修了者」または
「移動式クレーン運転士免許取得者」

強力吸引車

	型式	NS-04BVP（CVP）
	適用シャーシ	4ﾄﾝ車大容量
	WB(mm)	3,750
寸法・重量	全長x全幅x全高（mm）	6,850x2,200x2,700
	車両重量（kg）	5,440
	乗員（名）	2
	車両総重量（kg）	7,950
性能	タンク容量(m3)	3
	最大ダンプ角度	約50度
	吸引風量(m3/min)	40
	吸引静圧(kPa(mmHg)	-93（-700）
	吸引圧力（Mpa（kgf/cm2）	0.07（0.7）
	最大積載量（kg）	2,400

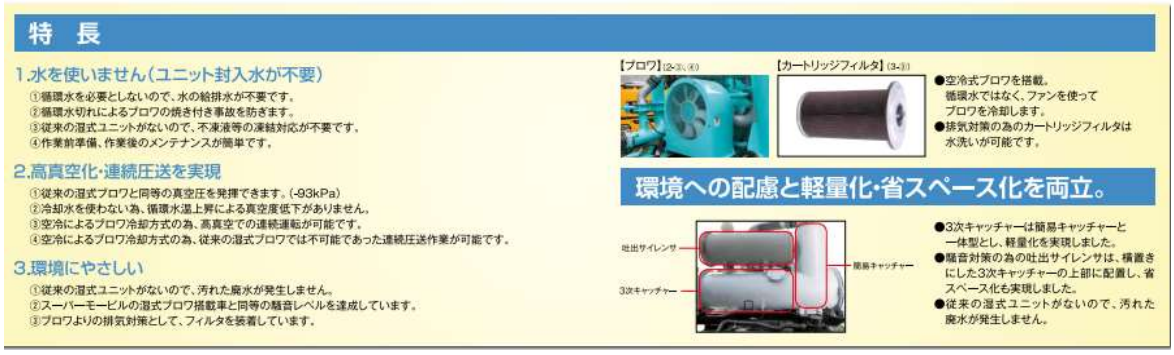

特　長

1.水を使いません（ユニット封入水が不要）
①循環水を必要としないので、水の給排水が不要です。
②循環水切れによるブロワの焼き付き事故を防ぎます。
③従来の湿式ユニットがないので、不凍液等の凍結対応が不要です。
④作業前準備、作業後のメンテナンスが簡単です。

2.高真空化・連続圧送を実現
①従来の湿式ブロワと同等の真空圧を発揮できます。(-93kPa)
②冷却水を使わない為、循環水温上昇による真空度低下がありません。
③空冷によるブロワ冷却方式の為、高真空での連続運転が可能です。
④空冷によるブロワ冷却方式の為、従来の湿式ブロワでは不可能であった連続圧送作業が可能です。

3.環境にやさしい
①従来の湿式ユニットがないので、汚れた廃水が発生しません。
②スーパーモービルの湿式ブロワ搭載車と同等の騒音レベルを達成しています。
③ブロワよりの排気対策として、フィルタを装着しています。

【ブロワ】(2-3L(6))
【カートリッジフィルタ】(3-3)

●空冷式ブロワを搭載。
循環水ではなく、ファンを使って
ブロワを冷却します。
●排気対策の為のカートリッジフィルタは
水洗いが可能です。

環境への配慮と軽量化・省スペース化を両立。

吐出サイレンサ
3次キャッチャー
簡易キャッチャー

●3次キャッチャーは簡易キャッチャーと
一体型とし、軽量化を実現しました。
●騒音対策の為の吐出サイレンサは、横置き
にした3次キャッチャーの上部に配置し、省
スペース化も実現しました。
●従来の湿式ユニットがないので、汚れた
廃水が発生しません。

レンタカー各種

N・BOX

ワゴンR　スマイル

タント

ハスラー

フィット

アクア

プリウス

サイ

ヤリス

プロボックス

ノア

レジアスエース　貨物用

ハイエース10人乗り